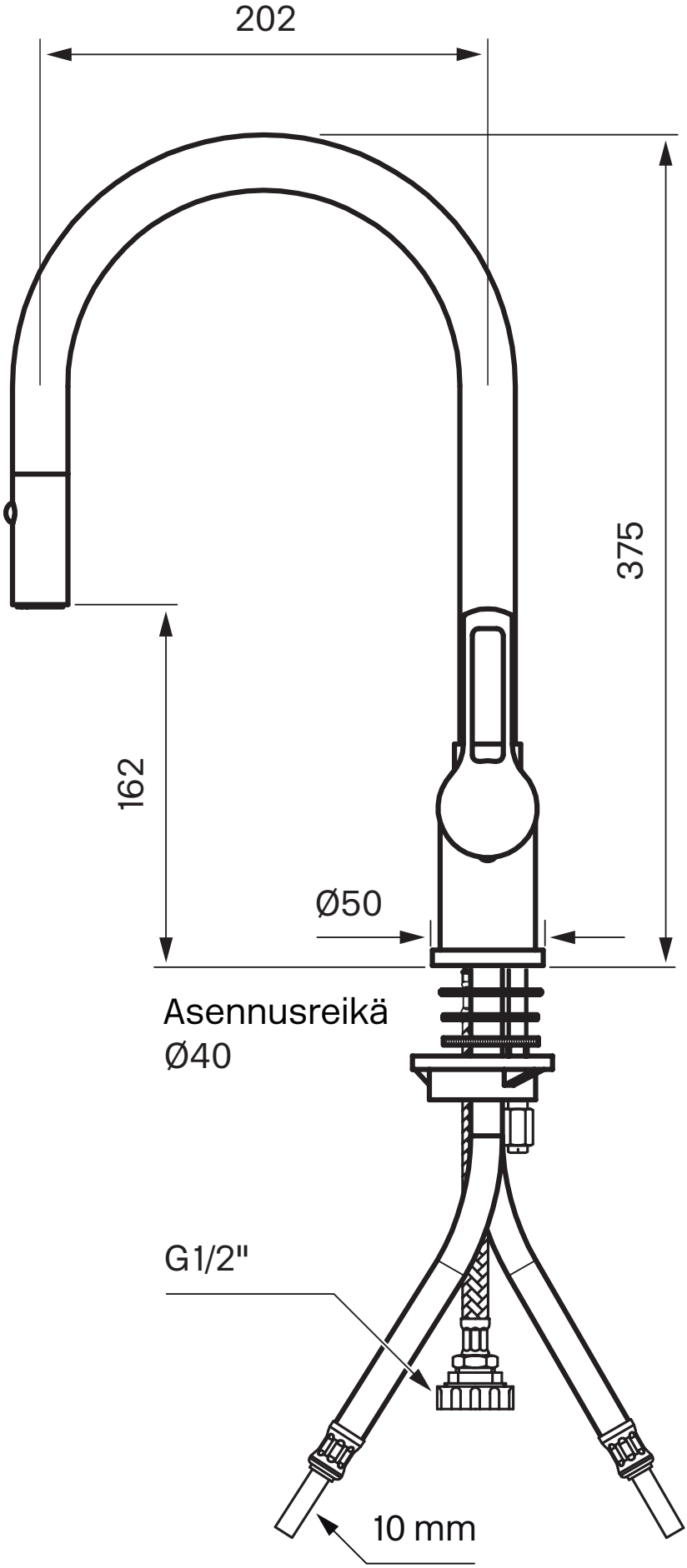
202
375
162
Ø50
Asennusreikä
Ø40
G1/2"
10 mm